TRIBOS® SVP-2 D

SCHUNK®

1

2

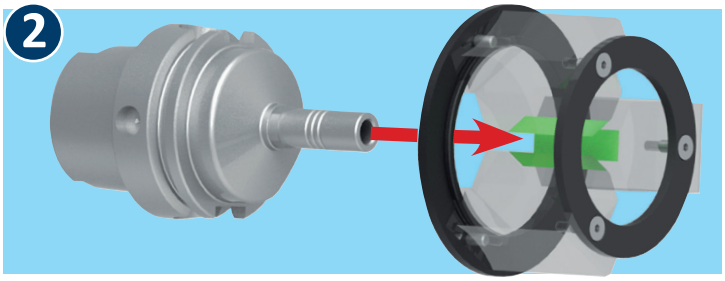

3

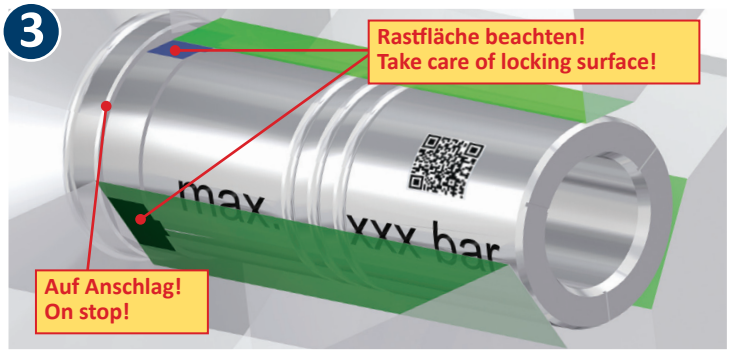

4

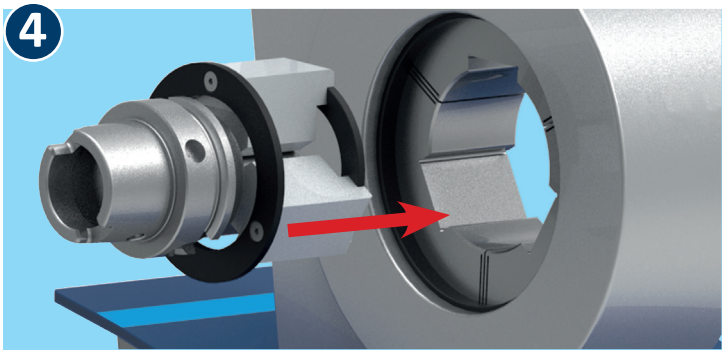

5

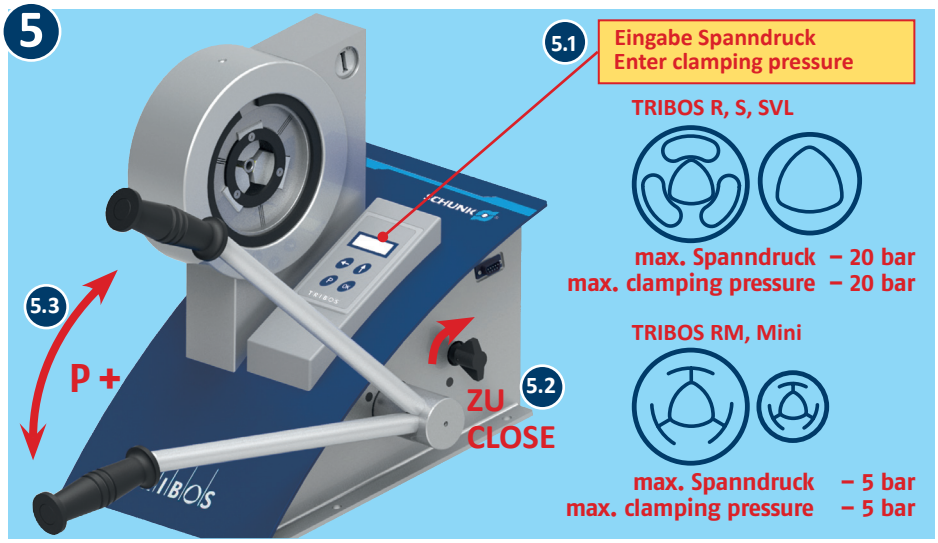

6

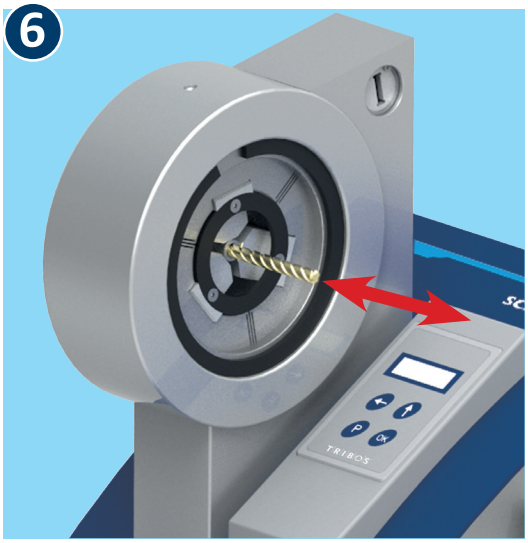

7

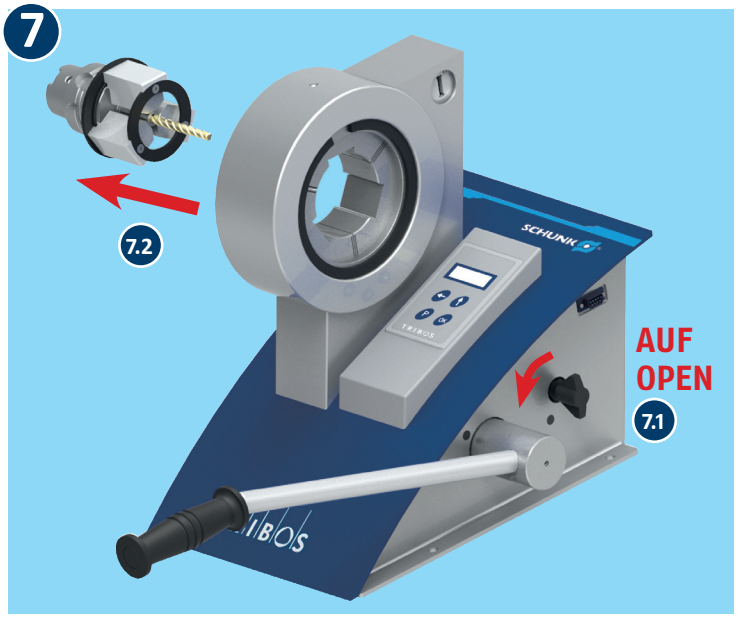

8

Id.-Nr. 25001379 – 03/2015

SCHUNK GmbH & Co. KG
Spann- und Greiftechnik

Bahnhofstr. 106 – 134
D-74348 Lauffen/Neckar
Tel. +49-7133-103-0
Fax +49-7133-103-2399

info@de.schunk.com
www.schunk.com
www.youtube.com/SCHUNKHQ
www.twitter.com/SCHUNK_HQ
www.facebook.com/SCHUNK.HQ

Quality Management
ISO 9001:2008
Reg. No. 003496 QM08